LAMBERT CONSTRUCTEUR

Parc d'Activités CS 32025 - 13883 GEMENOS Cedex
☎ 04 42 32 20 59 - Fax : 04 42 32 00 40
www.lambert-constructeur.fr

PLANCHER-CABINE

CHÂSSIS-CABINE

FOURGON

PIAGGIO PORTER NP6

IGLOO 3.8 - 5.4 m³

PIAGGIO

CONCEPTION ET ISOLATION RENFORCEE (IR)

- **Un bureau d'études exigeant**
  Cadres avant et arrière inox monobloc - Mousse isolante polyuréthane - Renforts spécifiques utilisations intensives - Soubassement acier galvanisé - Ouvertures innovantes
- **Meilleure charge utile et robustesse**

ID METIER TRAITEUR

- Etagères aluminium anodisé adaptées
- Compartiments et volumes ajustables
- Plancher intermédiaire

ID METIER VIANDES

- Barres, penderies et réseaux aériens
- Escabeau 5-6 marches spécifiques
- Protections aluminium ou inox

ID METIER DISTRIBUTION

- Cellule multi-températures
- Cloisons fixes ou amovibles
- Renforts spécifiques palettes
- Hayon complet - 1/2 hayon ou «Free Access»

ID METIER MAREE

- Plancher 100% étanche
- Evacuations tubes longs
- Seuil poissonnier

Suivant le choix du véhicule

FABRIQUÉ EN FRANCE

Conception et adaptation dans nos ateliers à Gémenos (13)
LAMBERT Constructeur se développe en intégrant vos exigences de réactivité et de SAV

PIAGGIO PORTER NP6

IGLOO 3.8 - 5.4 m³

PIAGGIO

- Véhicule de base châssis-cabine, roues simples ou jumelées
- Essence + GPL

LAMBERT CONSTRUCTEUR

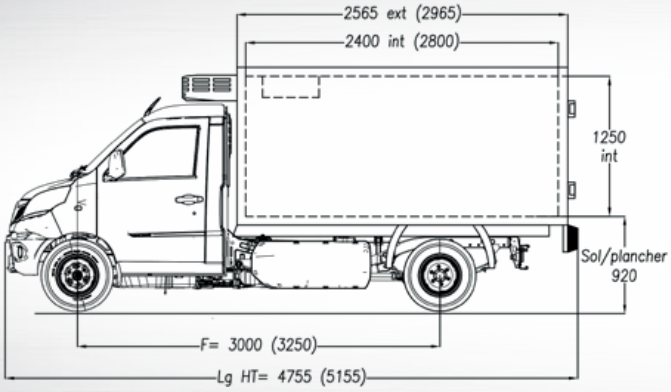

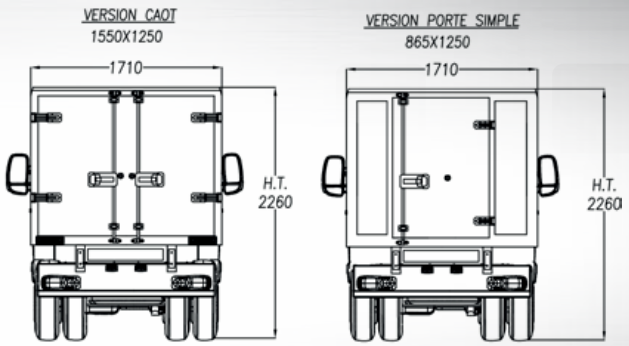

DIMENSIONS STANDARDS

	(F) Empattement	(L) Longueur	(l) Largeur	(H) Hauteur	Volume
Roues simples	2,65m	2,00m	1,55m	1,25m	3,8m³
Roues simples	3,07m	2,60m	1,55m	1,25m	5m³
Roues jumelées	3,00m	2,40m	1,55m	1,25m	4,6m³
Roues jumelées	3,25m	2,80m	1,55m	1,25m	5,4m³

Niveaux de rails d'arrimage (en option)

Escabeau escamotable 2 marches

Etagères aluminium relevables (en option)

Portillon latéral

LE STANDARD : CELLULE ISOTHERME

- Cadres inox
- Panneaux sandwich polyester lisse blanc
- Plinthes / Evacuations / Plafonniers
- Plancher gel-coat antidérapant

GROUPE FRIGORIFIQUE

- Route et secteur / Mono ou triphasé
- FRAX (produits frais)
- FRCX (produits surgelés)

EN OPTION : CELLULE ISOTHERME ET EQUIPEMENTS

Etagères aluminium anodisé / Rails d'arrimage
Hayons / Portes viandes / Ouvertures latérales
Déflecteur / Peinture - Décoration

GROUPE FRIGORIFIQUE

- Enregistreurs de température
- Système «Key Out»
- Contacteur sur porte

LAMBERT CONSTRUCTEUR

Parc d'Activités CS 32025 - 13883 GEMENOS Cedex - ☎ 04 42 32 20 59 - Fax : 04 42 32 00 40 - *www.lambert-constructeur.fr*

Réalisé par SAS 04 42 700 701 - Photos DR